No. 57688

Flocker-Vorsatz
Flake MILL

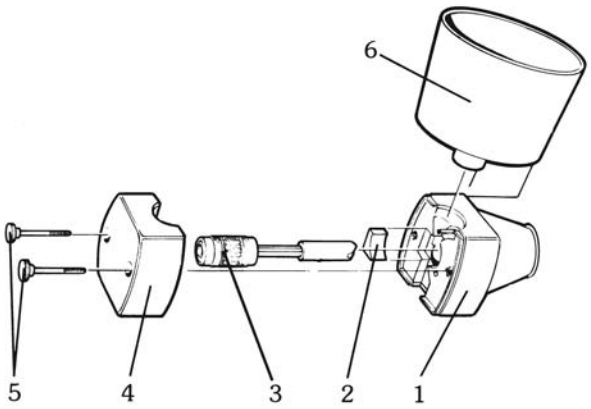

1 = Gehäuse
Housing

2 = Keil
Key

3 = Rändelwalze
Knurled roller

4 = Gehäuse
Housing

5 = Schrauben
Screws

6 = Trichter
Funnel

Vor dem ersten Gebrauch:
Ca. 50 g Getreide flocken. Die Flocken nicht weiter verwenden.
Sicherheitsvorschriften auf Seite **2** dieser Bedienungsanleitung beachten.

Was kann geflockt werden:
Getreidesorten: Hafer, Weizen, Dinkel, Grünkern, Roggen, Gerste, Buchweizen, Hirse, Reis.
Ölsaaten: Leinsamen, Sesam, Mohn.
Getrocknete Gewürze: Koriander, Kümmel, Fenchel, Anis, Pfeffer.

Zerlegen u. Zusammenbau:
Trichter (6) abnehmen, Schrauben (5) lösen, Gehäuse (4) abnehmen, Rändelwalze (3) herausziehen, Keil (2) entnehmen.
Zusammenbau in der umgekehrten Reihenfolge wie Zerlegen.
Wichtig: Beim Zusammenbau müssen die Gehäuseteile (1+4) im Innenraum frei von Getreide-rückständen sein.

Reinigung des Flocker-Vorsatzes:

Der Flocker-Vorsatz muß nicht nach jedem Gebrauch gereinigt werden.

Von Zeit zu Zeit sollten die Getreidereste an Rändelwalze und in den Gehäuseteilen entfernt werden.

Teile nicht in Wasser tauchen oder unter fließendem Wasser reinigen. Gehäuseteile nur feucht abwischen. Rändelwalze und Keil nur mit Bürste oder Pinsel trocken reinigen. Für Schäden durch unsachgemäße Handhabung übernehmen wir keine Garantie.

Nach erfolgter Reinigung den Flocken-Vorsatz entsprechend nebenstehender Beschreibung wieder zusammensetzen.

Zum Herstellen von Getreideflocken nur gut gereinigtes Getreide verwenden. Harte Fremdteile wie z.B. Steinchen schädigen die Rändelwalze. Läuft das Korn nicht nach, Störquelle beseitigen. Keinesfalls mit einem harten Gegenstand (z.B. Messer, Löffelstiel) nachdrücken. Für Schäden durch unsachgemäße Handhabung übernehmen wir keine Garantie.

Wichtiger Hinweis:

Nicht in laufende Geräteteile greifen, Kontakt von Händen, Haaren und Kleidung mit laufendem Gerät vermeiden, um Verletzungen vorzubeugen und/oder Beschädigung des Gerätes zu vermeiden.

Wichtige Sicherheitsvorschriften

Vor der Benutzung von Elektrogeräten sind stets grundlegende Sicherhheitsmaßregeln zu beachten, insbesondere auch die folgenden:

1. Die Gebrauchsanweisung ist aufmerksam durchzulesen.
2. Das Motorteil nie in Wasser oder eine andere Flüssigkeit tauchen, auch nicht unter fließendem Wasser reinigen, da Unfallgefahr durch Stromschlag droht.
3. Der Betrieb von Haushaltsgeräten jeglicher Art durch Kinder oder in der Nähe von Kindern ist unbedingt zu beaufsichtigen.
4. Wird das Gerät nicht benutzt, werden Geräteteile abgenommen oder angebracht oder wird das Gerät gereinigt, ist der Netzstecker zu ziehen.
5. Niemals in laufende Geräteteile greifen.
6. Ein Gerät darf nicht betrieben werden, wenn Netzkabel bzw. Netzstecker beschädigt sind. Ist das Gerät aus Versehen heruntergefallen oder weist es Funktionsstörungen oder sonstige Beschädigungen auf, ist es vom Reparaturfachmann überprüfen zu lassen. Elektrische bzw. mechanische Mängel sind gegebenenfalls zu beseitigen.
7 Die Verwendung nicht vom Hersteller empfolener oder vertriebener Zubehörteile kann zu Bränden, Stromschlägen oder sonstigen Verletzungen führen.
8. Nicht im Freien verwenden.
9. Das Kabel nicht über die Tisch- oder Arbeitsflächenkante hinunterhängen lassen.
10. Das Kabel nicht mit heißen Oberflächen, insbesondere Kochfeldern, in Berührung kommen lassen.
11. Die Produkte sind ausschließlich für den Hausgebrauch gedacht.